可控硅调光型、升降压式有源功率因数校正 LED 功率开关

主要特点

- 低成本可控硅调光功能
- 支持单绕组电感
- 有源功率因数校正技术
- 功率因数>0.9
- ±3% 恒流精度
- 启动时间<200ms
- 集成高压 MOSFET 和供电电路
- 专利的输出 OVP 技术
- 准谐振模式高效率工作
- 超低工作电流
- 优异的线电压和负载调整率
- 内部保护功能：
  - 逐周期电流限制 (OCP)
  - LED 开路和短路保护
  - 前沿消隐 (LEB)
  - 过热保护 (OTP)
- 封装类型 SOP-7

典型应用

- 可控硅调光 LED 照明

产品描述

KP122X 系列是高度集成的恒流 LED 功率开关，芯片采用了准谐振的工作模式，同时加以有源功率因数校正控制技术可以满足高功率因数、低谐波失真和高效率的要求。

KP122X 内部集成消磁信号检测技术，同时集成有高压 MOSFET 以及供电电路，无需辅助绕组检测消磁和供电，简化了系统的设计和生产成本。芯片集成高精度电感电流采样技术和高精度电流比较器参考阈值电压，同时集成有线电压补偿技术，具有良好的恒流输出特性。KP122X 还集成了独有的调光技术，能提供优异的可控硅调光性能。

KP122X 集成有完备的保护功能以保障系统安全可靠的运行，如：VDD 欠压保护功能 (UVLO)、逐周期电流限制 (OCP)、过热保护 (OTP)、输出过压保护 (OVP)、LED 开路和短路保护等。

典型应用电路

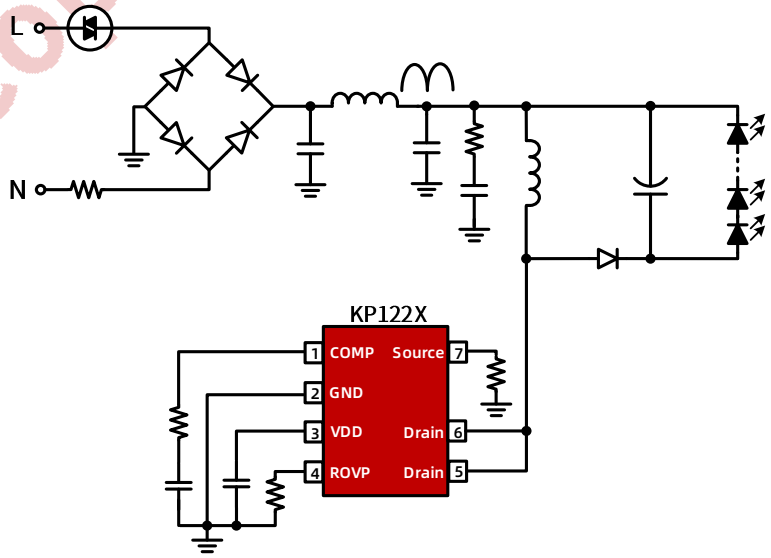

Kiwi Copyright Kiwi Copyright